RINFORZO A FLESSIONE DI TRAVI
PLACCAGGIO CON FRP: LAMINE CARBOPLATE SYSTEM

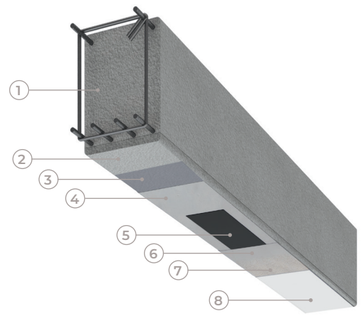

1 | TRAVE ESISTENTE
2 | RIPRISTINO SEZIONE
3 | MAPEWRAP PRIMER 1
4 | MAPEWRAP 11/12
5 | CARBOPLATE
6 | MAPEWRAP 11/12
7 | QUARZO 1,2
8 | PLANITOP 200

PROCEDURA TECNICA DI INTERVENTO

L'intervento di rinforzo a flessione di una trave si realizza disponendo, lungo lo sviluppo longitudinale della stessa, lamine in fibra di carbonio **CARBOPLATE**, applicate mediante ciclo epossidico.

Dopo aver eseguito la preparazione del supporto (SCHEDA 1.A) e le eventuali operazioni di ripristino (SCHEDA 1.C) si procede come di seguito descritto:

→ Applicare sulla superficie da rinforzare il primer epossidico bicomponente **MAPEWRAP PRIMER 1** (foto A).

→ Stendere a spatola, sul primer fresco, uno strato uniforme di 1,0-1,5 mm di stucco epossidico bicomponente **MAPEWRAP 11** o **MAPEWRAP 12** ovvero **ADESILEX PG1** o **ADESILEX PG2** (*) (foto B).

→ Tagliare con flessibile **CARBOPLATE** nella lunghezza desiderata (foto C).

→ Stendere a spatola **MAPEWRAP 11** o **MAPEWRAP 12** ovvero **ADESILEX PG1** o **ADESILEX PG2** su un lato della lamina (foto D).

→ Applicare **CARBOPLATE** e passare con **RULLINO PER MAPEWRAP** al fine di eliminare eventuali bolle d'aria (foto E).

→ Applicare, con spatola piana, un ulteriore strato di adesivo epossidico bicomponente tissotropico **MAPEWRAP 11** o **MAPEWRAP 12** ovvero **ADESILEX PG1** o **ADESILEX PG2** su **CARBOPLATE** (foto F).

→ Spagliare con sabbia di **QUARZO 1,2** asciutta la resina fresca (foto G).

→ Trascorse almeno 24 ore dall'applicazione dei tessuti, procedere alla rasatura con rasanti cementizi della linea **PLANITOP** (foto H).

(*) Per un tempo di lavorabilità maggiore è possibile impiegare **MAPEWRAP 12** ovvero **ADESILEX PG2**.

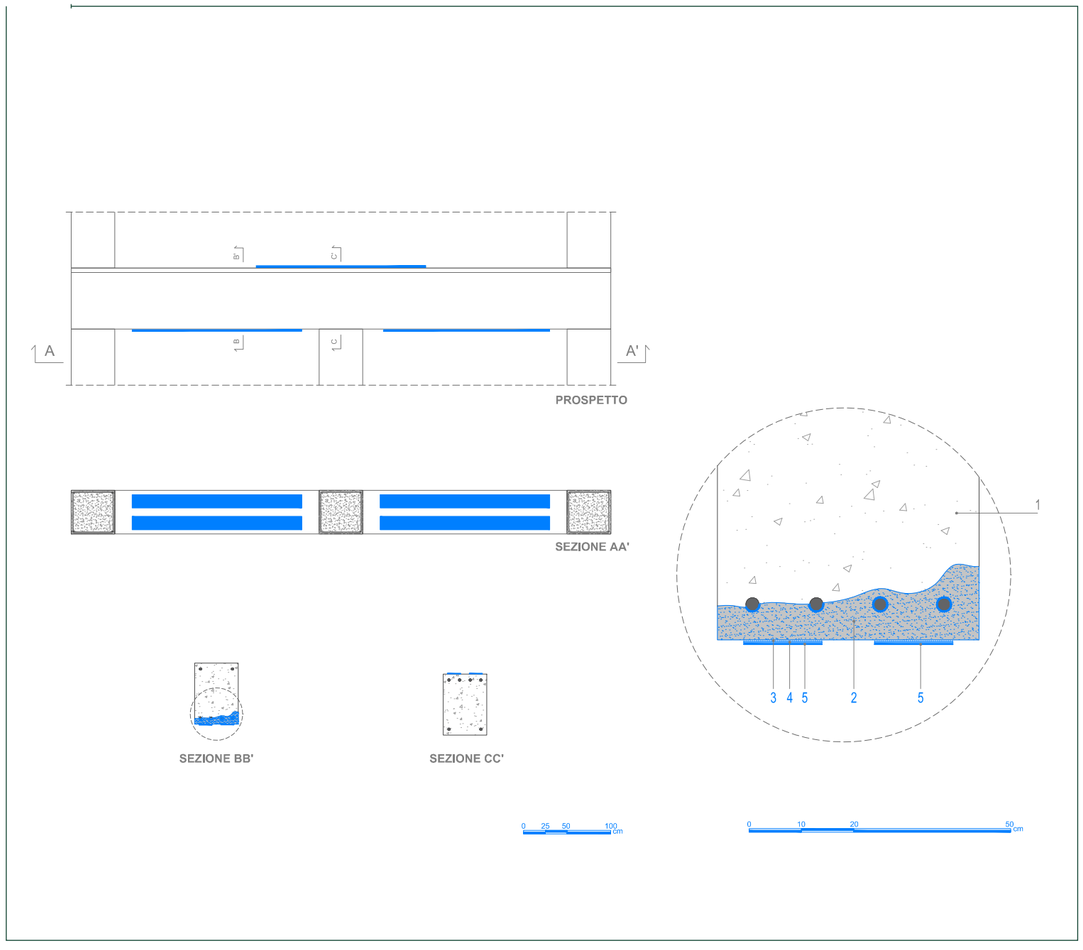

NOTE

*1. Attraverso il tool di calcolo **MAPEI STRUCTURAL DESIGN**, in conformità al CNR DT 200, è possibile definire le caratteristiche delle lamine **CARBOPLATE** (modulo elastico, dimensioni e numero degli strati).*
*2. Nel caso di applicazione in più strati di lamine (si consiglia non più di tre) è necessario che queste vengano posizionate direttamente sullo strato di **MAPEWRAP 11** o **MAPEWRAP 12** fresco.*
*3. **CARBOPLATE SYSTEM** è coperto da Certificato di Valutazione Tecnica all'Impiego CVT come da L.G. di cui al D.P.C.S.LL.PP. n.220 del 09/07/2015 e successivo n.293 del 29/05/2019.*

INQUADRA IL QR CODE
e scarica la scheda di rinforzo, le schede tecniche, i dwg, accedi ai software di calcolo e ad altre informazioni utili

oppure **SCARICA DAL SITO**
rinforzo-strutturale.it